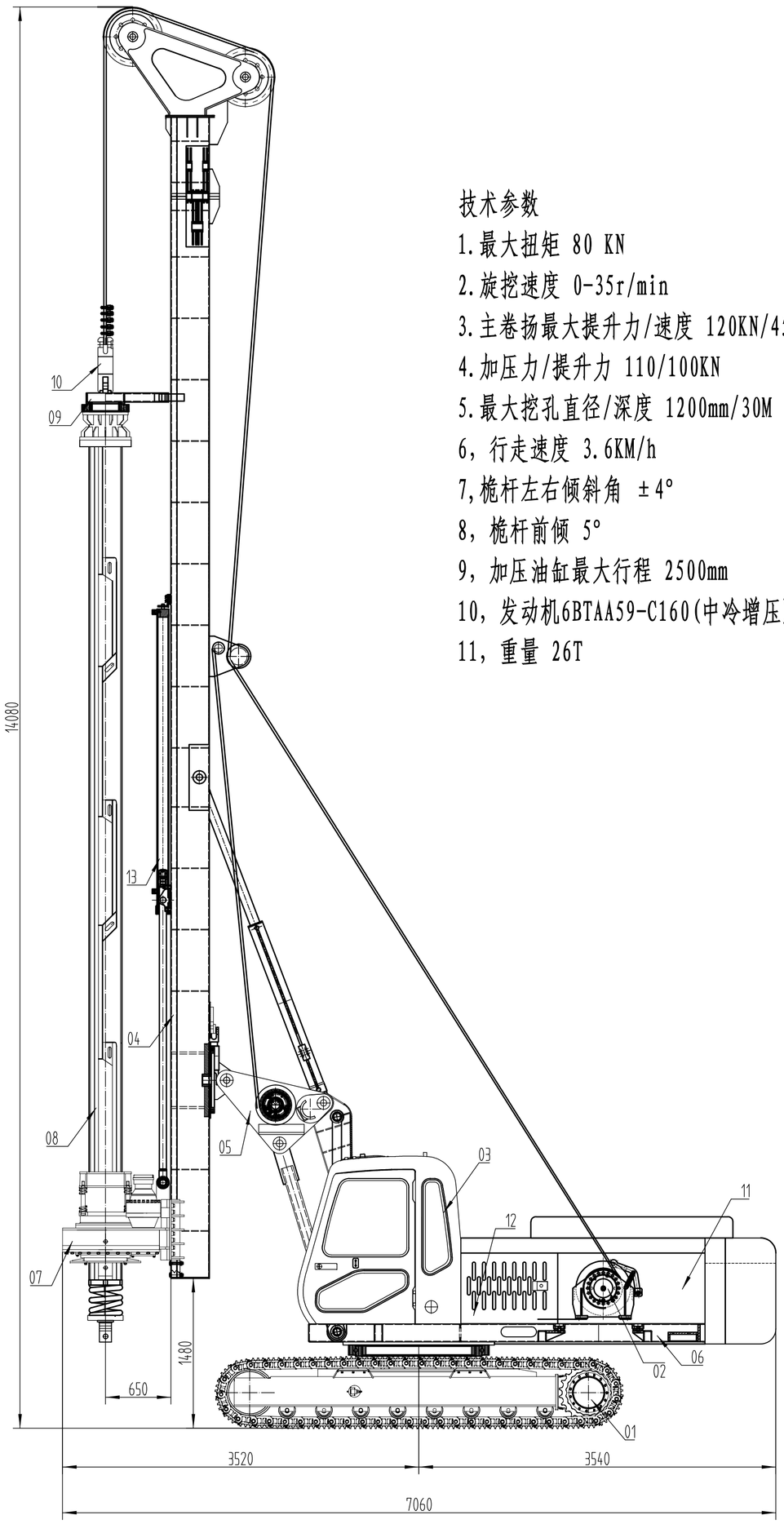

技术参数

1.最大扭矩 80 KN

2.旋挖速度 0-35r/min

3.主卷扬最大提升力/速度 120KN/45r/min

4.加压力/提升力 110/100KN

5.最大挖孔直径/深度 1200mm/30M

6，行走速度 3.6KM/h

7,桅杆左右倾斜角 ±4°

8，桅杆前倾 5°

9，加压油缸最大行程 2500mm

10，发动机6BTAA59-C160(中冷增压)

11，重量 26T

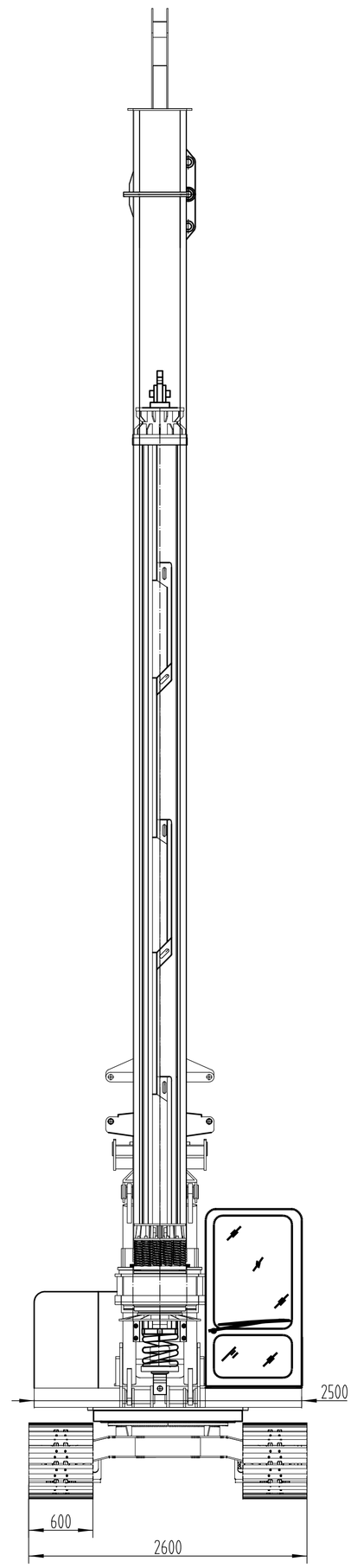

序号	代号	名称	数量	材料	单件	总计	备注
					重量		
06	XW80-06	上车体总成	1				自制
05	XW80-05	变幅机构总成					自制
04	XW80-04	桅杆总成	1				自制
03	XW80-03	覆盖件总成					外购
02	XW80-02	主副卷扬机	2	宁波东湖			外购
01	XW80-01	下车总成	1				自制
13	XW80-13	加压油缸总成					外购
12	XW80-12	液压系统总成		锦州北方			外购
11	XW80-11	动力装置总成		玉柴			外购
10	XW80-10	提引器总成		徐州海润			外购
09	XW80-09	随动架总成					自制
08	XW80-08	钻杆总成		徐州海润			外购
07	XW80-07	动力头总成		恒辉动力			外购

标记	处数	更改文件名	签字	日期
设计				
			日期	

图样标记	重量	比例
		1:35
共 张	第 张	